Fiche produit

amma oval 7242

Autoportant
72" x 42" x 28"

N° de produit

Modèle Rebord plat	TMU BAMVOFN0T-XX	Bain BAMVOFN0N-XX	
Modèle Rebord surélevé	TMU BAMVOFP0T-XX	Bain BAMVOFP0N-XX	

ThermoMasseur (TMU)

Système de jets d'air	12 645 $
Jets	58
2 dossiers et appuie-têtes chauffants‡‡	Inclus
Contrôle MiaPlus®	Inclus
Application BU-Touch[1] *BUTOUCH*	495 $
Geysair®	Inclus
AromaCloud®** *BAROMAC*	590 $
Chromothérapie Illuzio *BCHRO6*	995 $

Bain

	9 725 $
AromaCloud®** *BAROMAC*	590 $
Chromothérapie Illuzio *BCHRO6*	995 $
WarmTouchShell® *BWTS*	1 125 $
Contrôle DOT	Inclus avec la thérapie
2e WarmTouchShell® *BWTS2*	370 $

Caractéristiques

Type d'installation	Autoportant
Nb. de places 👪 Gallons impériaux 54 Gallons américains 65 Sièges surélevés 2 V inversés 2 Appuie-bras 4 Poignées (couleur du bain) 2	
Drain et trop-plein intégré — ZenFlow† *BOVERINIZF-XX*	
Blanc 01 Biscuit 02	Installé et inclus
Couleur standard du bain p. 17	
Blanc 01 Biscuit 02	Inclus
Couleur de la base (standard) *BAMBASE-XX*	
Même que celle du bain XX	Inclus

[1] L'Application BU-Touch est disponible seulement en anglais.

Options FRAIS SUPPLÉMENTAIRES

Poignées en acrylique clair *BGBG10-XX* p. 16			
Insertions fini Chrome 07 Nickel brossé 09		60 $	
Oreiller de Bain *BPILLOW* p. 252		240 $	
Coussin Confort *BCUSHIONA* p. 253		540 $	
Gris 05 Noir 06			
Drain et trop-plein p. 14	ZenFlow† intégré *BOVERINZF-XX*	Intégré avec moulure *BOVERIN-XX*	16" x 35" *BOVER16-XX*
Chrome 07	205$	235 $	260 $
Blanc 01 Biscuit 02	165 $	205 $	290 $
Nickel brossé 09	205 $	235 $	400 $
Nickel poli 10	205 $	235 $	400 $
Bronze huilé 11	N/A	N/A	400 $
Noir mat 19 Laiton satiné 18	260 $	290 $	N/A
Island Tub Drain™* p. 15**			
Island Tub Drain™ *BISLDD*		260 $	
Island Tub Drain™ en fonte *BISLDDCI*		310 $	
Si requis par le code de construction			
Ensemble de drain et trop-plein en laiton‡ *BDRCOB*		240 $	
Ensemble de drain en laiton‡ *BDRCB*		60 $	
Ensemble de drain et trop-plein avec câble 16" x 35" *BOVERBR*		240 $	

N'oubliez pas que vous devez spécifier, rebord surélevé ou plat.

Indiquez le fini du drain et du trop-plein. La turbine peut être installée à distance.

† ZenFlow : Trop-plein intégré sans moulure.
** L'AromaCloud® est intégré à la plage du bain (installé en usine).
*** Le Island Tub Drain™ est requis lorsqu'il n'y a pas d'accès sous le bain. Le ITD est disponible seulement avec l'ensemble de drain et trop-plein avec câble 16" x 35".
‡ Lorsque commandé avec un drain et trop-plein intégré.
‡‡ Contrôlés indépendamment.

Pour l'installateur
Pour voir la video d'installation (3 : 20 min) → (anglais seulement)

Fiche produit

amma oval 7242

Autoportant
72" x 42" x 28"

Rebord surélevé

Rebord plat

Spécifications techniques

Disponible avec rebord surélevé ou plat.

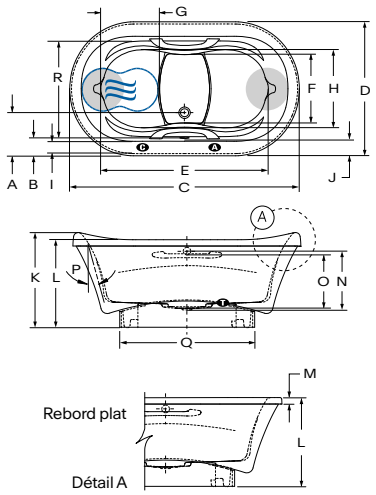

Lettre	Description	Mesure
A	Distance du rebord au centre du drain	13 ½"
B	Distance du rebord au trop-plein	5 ⅜"
C	Longueur totale	72"
D	Largeur totale	42"
E	Longueur de la cuve	52 ¼"
F	Largeur de la cuve dans la zone centrale	21 ⅜"
G	Longueur du siège surélevé	18 ⅝"
H	Largeur du siège surélevé	24"
I	Largeur de la surface plate	3 ⅞"
J	Largeur de la plage	5 ¼"
K	Hauteur totale jusqu'à l'appuie-tête	29 ⅞"
L	Hauteur du bas du bain au-dessus de la plage	27 ⅝"
M	Hauteur du bas du contour au-dessus de la plage	2"
N	Hauteur du bas du drain au centre du trop-plein	18 ⅛"
O	Niveau d'eau maximum (drain et trop-plein 16" x 35") Niveau d'eau maximum (drain et trop-plein intégré)	16 ⅜" 17 ⅜"
P	Pente des dossiers	18 °
Q	Longueur de la base	42 ⅝"
R	Largeur de la base	28 ⅝"

Ⓐ Position de l'AromaCloud® Ⓒ Position du contrôle si installé en usine (Mia® ou DOT)
Ⓣ Position de la turbine (TMU) ● Dossier chauffant (TMU)
Position du WarmTouchShell® (Bain)

Alimentation	Devrait correspondre à 70 % ou plus en eau chaude requise de la capacité en eau du bain.
Turbine	Espace minimal de 18" x 22" requis pour l'accès à la turbine. Doit être branché à deux (2) circuits d'alimentation dédiés : un de classe 20 A, 120 V, 60 Hz, et le deuxième de classe 15 A, 120 V, 60 Hz, protégés par un DDFT. Une prise d'air d'au moins 2" x 4" est nécessaire.
Autre	Le Geysair® est situé du côté du dossier chauffant. Ne pas le déplacer. Il doit toujours être accessible et raccordé à l'alimentation en eau chaude (prévoir un accès).
	Il y a une différence dans la hauteur du bain avec rebord plat (voir « Détail A »). L'installation de la robinetterie peut se faire sur le rebord du bain, du côté du drain et trop-plein. Le trop-plein est installé en usine pour faciliter l'installation du bain à domicile. Spécifiez si rebord plat ou surélevé. La Turbine est installé sous le bain et est accessible par les panneaux amovibles de la base.

Nos produits doivent être installés uniquement par des professionnels certifiés, selon les instructions du Manuel Général BainUltra® de même que conformément aux règles et codes fédéraux, provinciaux et municipaux (www.bainultra.com/fr/detaillants/documentation-technique-et-catalogue-pour-detaillants).

Gabarit de découpe	# 90000036
Poids approx. pour transport	290 lb
Puissance de la turbine	550 W
Puissance du chauffe-air	600 W

Garantie

Contrôles–LED–Geysair*	5 ans
Bain et turbine*	20 ans

* Certaines restrictions s'appliquent
www.bainultra.com/fr/garantie

Les dimensions peuvent changer et sont mesurées aux rebords extérieurs. La coquille intérieure est mesurée au niveau des jets d'air. Tolérance : ±0,25" (±0,64 cm). Assurez-vous que la baignoire soit reçue avant d'effectuer tout travail de construction. BainUltra® n'est pas responsable des travaux préparatoires effectués avant l'arrivée du produit.

Copyright © Avril 2025 | Bains Ultra Inc. Tous droits réservés.