Fiche produit

beone 4639

Autoportant
46" x 39" x 30"

N° de produit

Modèle Autoportant	TMU BBODOF00T-XX	Bain BBODOF00N-XX

ThermoMasseur (TMU)

Système de jets d'air	9 360 $
Jets	40
1 dossier chauffant	Inclus
Contrôle MiaPlus®*	Inclus
Application BU-Touch[1] *BUTOUCH*	Inclus
Geysair®	Inclus
Chromothérapie Illuzio *BCHRO6*	995 $

Bain

	7 280 $
Chromothérapie Illuzio *BCHRO6*	995 $
WarmTouchShell® *BWTS*	1 125 $
Contrôle DOT	Inclus avec la thérapie

Caractéristiques

Type d'installation	Autoportant
Nb. de places Gallons impériaux 44 Gallons américains 53 Siège surélevé 1	
Drain et trop-plein intégré — avec moulure *BOVERINI-01*	
Blanc 01	Installé et inclus
Couleur standard du bain p. 17	
Blanc 01	Inclus

[1] L'Application BU-Touch est disponible seulement en anglais.

Options FRAIS SUPPLÉMENTAIRES

Couleur du bain p. 17	
Noir / Blanc 66	475 $
Fini p. 17	
Fini mat UltraVelour (blanc seulement) *BVEL2*	850 $
Drain et trop-plein p. 14	Intégré avec moulure *BOVERIN-XX*
Blanc 01 Chrome 07	Inclus
Nickel brossé 09	Inclus
Nickel poli 10	Inclus
Noir mat 19 Laiton satiné 18	125 $
Island Tub Drain™* p. 15**	
Island Tub Drain™ *BISLDD*	260 $
Island Tub Drain™ en fonte *BISLDDCI*	310 $
Si requis par le code de construction	
Ensemble de drain et trop-plein en laiton *BDRCOB*	240 $
Ensemble de drain en laiton *BDRCB*	60 $

Pour commander

Complétez votre bon de commande : **dealersportal.bainultra.com/extranet/login** ou faites-nous parvenir votre commande à **commandes@bainultra.com**

N'oubliez pas de spécifier le fini du drain et trop-plein intégré.

* Le contrôle et la robinetterie ne peuvent pas être installés sur la plage du bain.
*** Le Island Tub Drain™ (ITD) est requis lorsqu'il n'y a pas d'accès sous le bain et que le moteur est installé sous le bain.

Fiche produit

beone 4639

Autoportant
46" x 39" x 30"

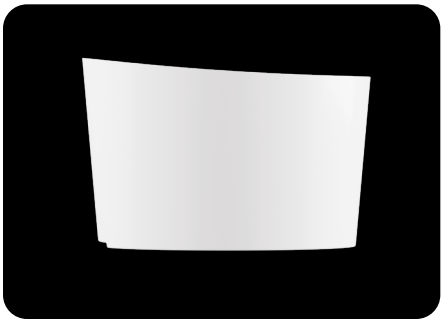

Spécifications techniques

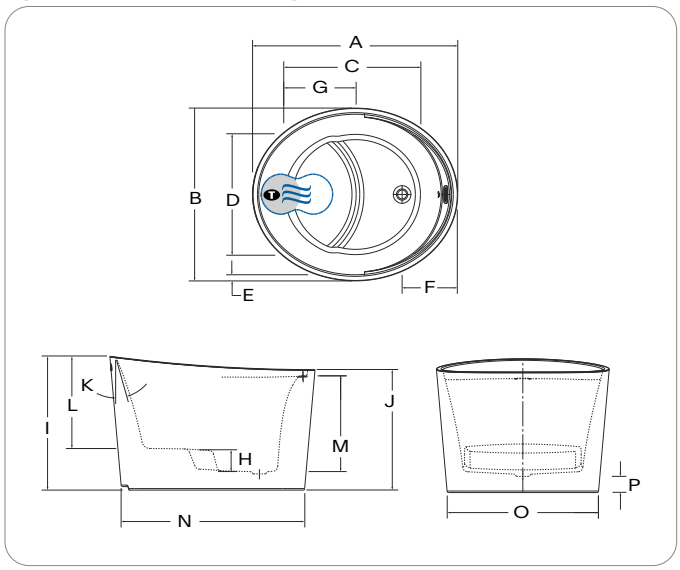

Lettre	Description	Mesure
A	Longueur totale	46″
B	Largeur totale	38 ¾″
C	Longueur de la cuve	30 ¾″
D	Largeur de la cuve	27 ¼″
E	Largeur de la plage	1 ⅜″
F	Distance du rebord au centre du drain	12 ⅜″
G	Profondeur du siège	16 ¼″
H	Hauteur du siège	5 3⁄16″
I	Hauteur totale jusqu'à l'appuie-tête	30″
J	Hauteur totale jusqu'au trop-plein	27″
K	Pente du dossier	16 °
L	Hauteur du dessus de la plage jusqu'au siège	20 ⅝″
M	Niveau d'eau maximum	21 ½″
N	Longueur de la base	41 ⅛″
O	Largeur de la base	33 ⅞″
P	Hauteur du bas du drain au plancher	3 ⅝″

● Dossier chauffant (TMU) ≋ Position du WarmTouchShell® (Bain)
Ⓣ Position de la turbine (TMU)

Alimentation	Devrait correspondre à 70 % ou plus en eau chaude requise de la capacité en eau du bain.
Turbine	Le moteur est installé en usine sous le bain, ainsi un espace minimal de 18" x 22" est requis pour permettre l'accès à la turbine. Doit être branché à un circuit d'alimentation dédié de classe A 20 A. 120 V, 60 Hz, protégé par un disjoncteur détecteur de fuites à la terre (DDFT). Pour toute option supplémentaire, un circuit d'alimentation additionnel de 15 A. 120 V, 60 Hz, protégé par un DDFT est requis. Une prise d'air d'au moins 2" x 4" est nécessaire.
Autre	Le Geysair® est situé du côté du dossier chauffant. Ne pas le déplacer. Il doit toujours être accessible et raccordé à l'alimentation en eau chaude (prévoir un accès).
	La robinetterie doit être autoportante ou installée au mur. La turbine peut être installée à distance. Les contrôles ne peuvent pas être installés sur le bain.

Nos produits doivent être installés uniquement par des professionnels certifiés, selon les instructions du Manuel Général BainUltra® de même que conformément aux règles et codes fédéraux, provinciaux et municipaux (www.bainultra.com/fr/detaillants/documentation-technique-et-catalogue-pour-detaillants).

Gabarit de découpe	# 90000083
Poids approx. pour transport	240 lb
Puissance de la turbine	550 W
Puissance du chauffe-air	600 W

Garantie

Contrôles–LED–Geysair*	5 ans
Bain et turbine*	20 ans

* Certaines restrictions s'appliquent
www.bainultra.com/fr/garantie

Les dimensions peuvent changer et sont mesurées aux rebords extérieurs. La coquille intérieure est mesurée au niveau des jets d'air. Tolérance : ±0,25" (±0,64 cm). Assurez-vous que la baignoire soit reçue avant d'effectuer tout travail de construction. BainUltra® n'est pas responsable des travaux préparatoires effectués avant l'arrivée du produit.

Copyright © Avril 2025 | Bains Ultra Inc. Tous droits réservés.