Fiche produit

celestia 6635

Autoportant
66" x 35" x 25"

N° de produit

Modèle Autoportant	Bain BCEHOF00F

Bain 7 995 $

Caractéristiques

Type d'installation	Autoportant
Nb. de places Gallons impériaux 61 Gallons américains 74 Appuie-bras 2	
Drain et trop-plein intégré — avec moulure *BOVERINI-32*	
Blanc mat 32	Installé et inclus
Couleur standard du bain p. 17	
Blanc 01	Inclus
Fini	
Fini satin Fini lustré	Inclus

Fait de FineStone®

FineStone® est un mélange de qualité supérieure de minéraux et d'acrylique liquide pur. Élaboré avec soin, ce matériau est non poreux, hygiénique et isolant thermique. Son fini satin est facile d'entretien et durable.

Options FRAIS SUPPLÉMENTAIRES

Couleur du bain p. 17	
Noir (fini lustré seulement) 06	500 $
Oreiller de Bain *BPILLOW* p. 252	240 $
Drain et trop-plein p. 14	Intégré avec moulure *BOVERIN-XX*
Blanc 01 Chrome 07	Inclus
Nickel brossé 09	Inclus
Nickel poli 10	Inclus
Noir mat 19 Laiton satiné 18	125 $
Noir (fini lustré seulement) 06	125 $
Island Tub Drain™* p. 15**	
Island Tub Drain™ *BISLDD*	260 $
Island Tub Drain™ en fonte *BISLDDCI*	310 $
Si requis par le code de construction ou installé avec un ITD*	
Ensemble de drain en laiton *BDRCB*	60 $

Blanc mat 32 · Chrome 07 · Nickel brossé 09 · Nickel poli 10 · Noir mat 19 · Laiton satiné 18

N'oubliez pas de spécifier le fini du drain et trop-plein intégré, et l'ensemble de drain de laiton si nécessaire.

*** Le Island Tub Drain™ et l'ensemble de drain en laiton sont requis lorsqu'il n'y a pas d'accès sous le bain.

Fiche produit

celestia 6635

Autoportant
66" x 35" x 25"

Spécifications techniques

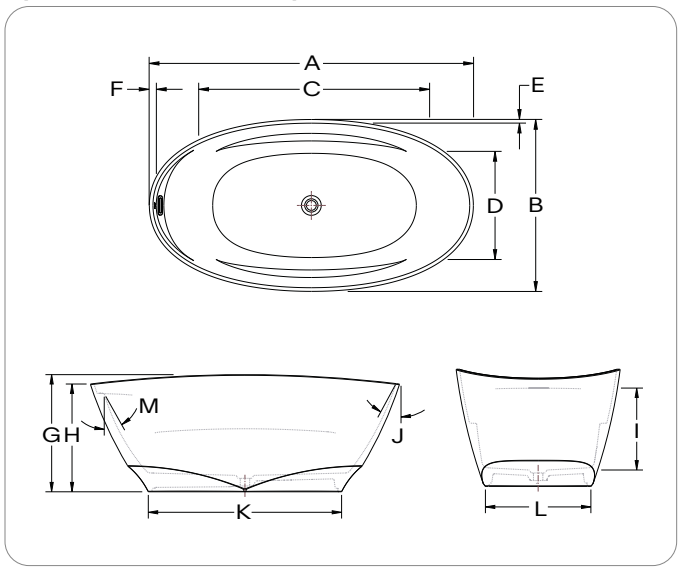

Lettre	Description	Mesure
A	Longueur totale	66"
B	Largeur totale	35"
C	Longueur de la cuve	47"
D	Largeur de la cuve	25 ½"
E	Largeur de la plage	¾"
F	Largeur de la plage	¾"
G	Hauteur totale maximale	25"
H	Hauteur totale	23"
I	Niveau d'eau maximum	17 ½"
J	Pente du dossier	28 ½ °
K	Longueur de la base	41 ¼"
L	Largeur de la base	22 ½"
M	Pente du côté du drain	29 ½ °

Autre	La robinetterie doit être autoportante ou installée au mur.

Nos produits doivent être installés uniquement par des professionnels certifiés, selon les instructions du Manuel Général BainUltra® de même que conformément aux règles et codes fédéraux, provinciaux et municipaux (www.bainultra.com/fr/detaillants/documentation-technique-et-catalogue-pour-detaillants).

Gabarit de découpe	# 90000085
Poids approx. pour transport	330 lb

Garantie

Bain *	20 ans

* Certaines restrictions s'appliquent
www.bainultra.com/fr/garantie

Les dimensions peuvent changer et sont mesurées aux rebords extérieurs. La coquille intérieure est mesurée au niveau des jets d'air. Tolérance : ±0,25" (±0,64 cm). Assurez-vous que la baignoire soit reçue avant d'effectuer tout travail de construction. BainUltra® n'est pas responsable des travaux préparatoires effectués avant l'arrivée du produit.

Copyright © Avril 2025 | Bains Ultra Inc. Tous droits réservés.