Fiche produit

citti 6032 trio Avec insert

60" x 32" x 20"

Plage standard 1 ½"

N° de produit

Modèle	Plage std 1 ½", Gauche	TMU	BCTDRAJLT-XX	Bain	BCTDRAJLN-XX
Modèle	Plage std 1 ½", Droit	TMU	BCTDRAJRT-XX	Bain	BCTDRAJRN-XX
Modèle	Plage mince, Gauche	TMU	BCTDRAKLT-XX	Bain	BCTDRAKLN-XX
Modèle	Plage mince, Droit	TMU	BCTDRAKRT-XX	Bain	BCTDRAKRN-XX

ThermoMasseur (TMU)

Système de jets d'air	4 920 $
Jets	42
1 dossier chauffant	Inclus
Contrôle Mia®	Inclus
Application BU-Touch[1] *BUTOUCH*	495 $
Geysair®	Inclus
AromaCloud® *BAROMAC*	590 $
Chromothérapie Illuzio *BCHRO6*	995 $

Bain

	2 560 $
AromaCloud® *BAROMAC*	590 $
Chromothérapie Illuzio *BCHRO6*	995 $
WarmTouchShell® *BWTS*	1 125 $
Contrôle DOT	Inclus avec la thérapie

Caractéristiques

Type d'installation	Alcôve (3 murs)
Nb. de places Gallons impériaux 42 Gallons américains 50 Bride de carrelage intégrée Inclus	
Drain et trop-plein intégré — ZenFlow† *BOVERINIZF-XX*	
Blanc 01 Biscuit 02	Installé et inclus
Couleur standard du bain p. 17	
Blanc 01 Biscuit 02	Inclus

[1] L'Application BU-Touch est disponible seulement en anglais.

Options FRAIS SUPPLÉMENTAIRES

Fini p. 17		
Fini mat UltraVelour (blanc seulement) *BVEL1*	650 $	
Contrôle (TMU seulement) p. 13		
MiaPlus®# *BMIAP2-XX*	285 $	
Appuie-bras universels *BGBGU-XX* p. 16		
Blanc 01	895 $	
Jupe multifit (plage standard 1 ½" seulement) *BSMUL-XX* p. 254		
Blanc 01 Biscuit 02	60 $	
Oreiller de Bain *BPILLOW* p. 252	240 $	
Drain et trop-plein p. 14	ZenFlow† intégré *BOVERINZF-XX*	Intégré avec moulure *BOVERIN-XX*
Chrome 07	40 $	70 $
Blanc 01 Biscuit 02	Inclus	40 $
Nickel brossé 09	40 $	70 $
Nickel poli 10	40 $	70 $
Noir mat 19 Laiton satiné 18	95 $	125 $
Blanc mat 32	40 $	70 $
Si requis par le code de construction		
Ensemble de drain et trop-plein en laiton *BDRCOB*	240 $	
Ensemble de drain en laiton *BDRCB*	60 $	

La turbine doit être installée à distance dans certaines conditions. Une porte de douche complète ne peut être installée si le contrôle est installé sur la plage du bain.

La robinetterie ne peut pas être installée sur la plage du bain. N'oubliez pas de spécifier le fini du drain et trop-plein intégré.

† ZenFlow : Trop-plein intégré sans moulure.
# Le contrôle MiaPlus® est inclus à l'achat de la Chromothérapie sur un TMU.

Fiche produit

citti 6032 trio Avec insert

60" x 32" x 20"

L'insert moulé à la coquille peut accueillir l'AromaCloud® ou faire office de support pour vos accessoires (Citti avec insert)

Spécifications techniques

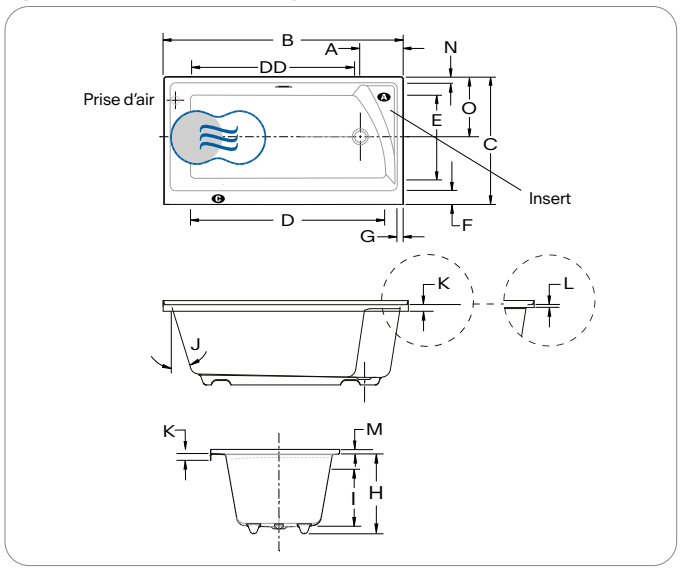

Lettre	Description	Mesure
A	Distance du rebord au centre du drain	10 ⅞"
B	Longueur totale	60"
C	Largeur totale	32"
D	Longueur de la cuve	49 ¼"
DD	Longueur de la cuve - côté insert	42 ⅝"
E	Largeur de la cuve	21 ⅛"
F	Largeur de la plage - côté jupe	3 ¾"
G	Largeur de la plage du côté du drain	2 ⅛"
H	Hauteur du bas du bain au-dessus de la plage	20"
I	Niveau d'eau maximum	14 ½"
J	Pente du dossier	17 °
K	Hauteur de la plage standard	1 ½"
L	Hauteur de la plage mince	½"
M	Hauteur de la bride de carrelage	1"
N	Largeur de la plage du côté du trop-plein	2 ⅛"
O	Distance du rebord au centre du drain	15 ⅛"

Ⓐ Position de l'AromaCloud® Ⓒ Position du contrôle si installé en usine (Mia® ou DOT)
Dossier chauffant (TMU) Position du WarmTouchShell® (Bain)

Alimentation	Devrait correspondre à 70 % ou plus en eau chaude requise de la capacité en eau du bain.
Turbine	La turbine doit être installée à distance. Espace minimal de 18" x 22" requis pour l'accès à la turbine. Doit être branché à un circuit d'alimentation dédié de classe A 20 A. 120 V, 60 Hz, protégé par un disjoncteur détecteur de fuites à la terre (DDFT). Pour toute option supplémentaire, un circuit d'alimentation additionnel de 15 A. 120 V, 60 Hz, protégé par un DDFT est requis. Une prise d'air d'au moins 2" x 4" est nécessaire.
Autre	Le Geysair® est situé du côté du dossier chauffant. Ne pas le déplacer. Il doit toujours être accessible et raccordé à l'alimentation en eau chaude (prévoir un accès).
	Bride de carrelage intégrée incluse (spécifiez droite ou gauche). L'insert peut être localisé à droite ou à gauche.

Nos produits doivent être installés uniquement par des professionnels certifiés, selon les instructions du Manuel Général BainUltra® de même que conformément aux règles et codes fédéraux, provinciaux et municipaux (www.bainultra.com/fr/detaillants/documentation-technique-et-catalogue-pour-detaillants).

Poids approx. pour transport	125 lb
Puissance de la turbine	550 W
Puissance du chauffe-air	600 W

Garantie

Contrôles–LED–Geysair*	5 ans
Bain et turbine*	20 ans

* Certaines restrictions s'appliquent
www.bainultra.com/fr/garantie

Les dimensions peuvent changer et sont mesurées aux rebords extérieurs. La coquille intérieure est mesurée au niveau des jets d'air. Tolérance : ±0,25" (±0,64 cm). Assurez-vous que la baignoire soit reçue avant d'effectuer tout travail de construction. BainUltra® n'est pas responsable des travaux préparatoires effectués avant l'arrivée du produit.

Copyright © Avril 2025 | Bains Ultra Inc. Tous droits réservés.