Fiche produit

evanescence 6634

Autoportant
66" x 34" x 28"

N° de produit

Modèle Autoportant	TMU BEVKRF00T-XX	Bain BEVKRF00N-XX

ThermoMasseur (TMU)

Système de jets d'air	10 420 $
Jets	38
1 dossier et appuie-tête chauffants	Inclus
Contrôle MiaPlus®*	Inclus
Application BU-Touch[1] *BUTOUCH*	Inclus
Geysair®	Inclus
AromaFlow *BAROMAF*	950 $
Chromothérapie Illuzio *BCHRO6*	995 $
2e dossier chauffant (WTS-1 zone) *BSHB*	1 125 $

Bain

	7 800 $
AromaFlow *BAROMAF*	950 $
Chromothérapie Illuzio *BCHRO6*	995 $
WarmTouchShell® *BWTS*	1 125 $
Contrôle DOT	Inclus avec la thérapie
2e WarmTouchShell® *BWTS2*	370 $

Caractéristiques

Type d'installation	Autoportant
Nb. de places Gallons impériaux 46 Gallons américains 55 Appuie-tête surélevés 2	
Drain et trop-plein intégré — ZenFlow† *BOVERINIZF-01*	
Blanc 01	Installé et inclus
Couleur standard du bain p. 17	
Blanc 01	Inclus

[1] L'Application BU-Touch est disponible seulement en anglais.

Options FRAIS SUPPLÉMENTAIRES

Couleur du bain p. 17		
Noir / Blanc 66	475 $	
Fini p. 17		
Fini mat UltraVelour (blanc seulement) *BVEL2*	850 $	
Appuie-bras universels *BGBGU-XX* p. 16		
Blanc 01	895 $	
Oreiller de Bain *BPILLOW* p. 252	240 $	
Drain et trop-plein p. 14	ZenFlow† intégré *BOVERINZF-XX*	Intégré avec moulure *BOVERIN-XX*
Blanc 01	Inclus	40 $
Blanc mat 32 Chrome 07 Nickel brossé 09 Nickel poli 10	40 $	70 $
Noir mat 19 Laiton satiné 18	95 $	125 $
**Island Tub Drain™ ***** p. 15		
Island Tub Drain™ *BISLDD*	260 $	
Island Tub Drain™ en fonte *BISLDDCI*	310 $	
Si requis par le code de construction ou installé avec un ITD		
Ensemble de drain et trop-plein en laiton *BDRCOB*	240 $	
Ensemble de drain en laiton *BDRCB*	60 $	

N'oubliez pas de spécifier le fini du drain et trop-plein intégré.

† ZenFlow : Trop-plein intégré sans moulure.
* Le contrôle et la robinetterie ne peuvent pas être installés sur la plage du bain.
*** Le Island Tub Drain™ (ITD) est requis lorsqu'il n'y a pas d'accès sous le bain.

Fiche produit

evanescence 6634

Autoportant
66" x 34" x 28"

Evanescence 6634 avec l'AromaFlow

Spécifications techniques

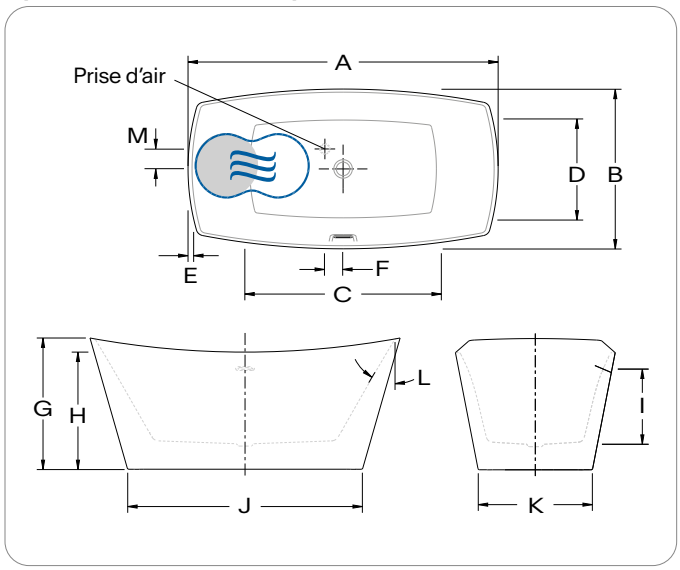

Lettre	Description	Mesure
A	Longueur totale	66"
B	Largeur totale	34"
C	Longueur de la cuve	41 ⅞"
D	Largeur de la cuve	21 ½"
E	Largeur de la plage	1 ¼"
F	Centre du drain au centre de la prise d'air	3 ⅞"
G	Hauteur totale jusqu'à l'appuie-tête	28"
H	Hauteur minimum au centre	25"
I	Niveau d'eau maximum Niveau d'eau maximum avec l'AromaFlow	15 ⅞" 15 5⁄16"
J	Longueur de la base	50"
K	Largeur de la base	24 ¼"
L	Pente du dossier	31 °
M	Centre du drain au centre de la prise d'air	4 ¼"

● Dossier chauffant (TMU) ≋ Position du WarmTouchShell® (Bain)

Alimentation	Devrait correspondre à 70 % ou plus en eau chaude requise de la capacité en eau du bain.
Turbine	La turbine doit être installée à distance. Espace minimal de 18" x 22" requis pour l'accès à la turbine. Doit être branché à un circuit d'alimentation dédié de classe A 20 A. 120 V, 60 Hz, protégé par un disjoncteur détecteur de fuites à la terre (DDFT). Pour toute option supplémentaire, un circuit d'alimentation additionnel de 15 A. 120 V, 60 Hz, protégé par un DDFT est requis. Une prise d'air d'au moins 2" x 4" est nécessaire.
Autre	Le Geysair® est situé du côté du dossier chauffant. Ne pas le déplacer. Il doit toujours être accessible et raccordé à l'alimentation en eau chaude (prévoir un accès).
	La robinetterie doit être autoportante ou installée au mur. Les contrôles ne peuvent pas être installés sur le bain. Le volume et niveau de l'eau peuvent varier dans les bains avec AromaFlow.

Nos produits doivent être installés uniquement par des professionnels certifiés, selon les instructions du Manuel Général BainUltra® de même que conformément aux règles et codes fédéraux, provinciaux et municipaux (www.bainultra.com/fr/detaillants/documentation-technique-et-catalogue-pour-detaillants).

Gabarit de découpe	# 90000065
Poids approx. pour transport	230 lb
Puissance de la turbine	550 W
Puissance du chauffe-air	600 W

Garantie

Contrôles–LED–Geysair*	5 ans
Bain et turbine*	20 ans

* Certaines restrictions s'appliquent
www.bainultra.com/fr/garantie

Les dimensions peuvent changer et sont mesurées aux rebords extérieurs. La coquille intérieure est mesurée au niveau des jets d'air. Tolérance : ±0,25" (±0,64 cm). Assurez-vous que la baignoire soit reçue avant d'effectuer tout travail de construction. BainUltra® n'est pas responsable des travaux préparatoires effectués avant l'arrivée du produit.

Copyright © Avril 2025 | Bains Ultra Inc. Tous droits réservés.