Fiche produit

origami 6636

66" x 36" x 22"

Plage mince ½"

N° de produit

Modèle	Rebord 4"	TMU	BOOLRI00T-XX	Bain BOOLRI00N-XX
Modèle	Rebord 2"	TMU	BOOLRI20T-XX	Bain BOOLRI20N-XX
Modèle	Rebord mince	TMU	BOOLRI10T-XX	Bain BOOLRI10N-XX

ThermoMasseur (TMU)

Système de jets d'air — **6 425 $**

Jets	40
1 dossier chauffant	Inclus
Contrôle MiaPlus®	Inclus
Application BU-Touch[1] *BUTOUCH*	495 $
Geysair®	Inclus
AromaCloud®** *BAROMAC*	590 $
AromaFlow†† *BAROMAF*	950 $
Chromothérapie Illuzio *BCHRO6*	995 $

Bain — 3 370 $

AromaCloud®** *BAROMAC*	590 $
AromaFlow†† *BAROMAF*	950 $
Chromothérapie Illuzio *BCHRO6*	995 $
WarmTouchShell® *BWTS*	1 125 $
Contrôle DOT	Inclus avec la thérapie

Caractéristiques

Type d'installation	Podium : ½", 2" et 4" ou Alcôve (3 murs) : 2"
Nb. de places — Gallons impériaux 52	Gallons américains 62
Couleur standard du bain p. 17	
Blanc 01 / Biscuit 02	Inclus

[1] L'Application BU-Touch est disponible seulement en anglais.

Options FRAIS SUPPLÉMENTAIRES

Fini p. 17			
Fini mat UltraVelour (blanc seulement) *BVEL1*		650 $	
Appuie-bras universels *BGBGU-XX* p. 16			
Blanc 01		895 $	
Jupe (rebord de 2" seulement) p. 254		Multifit *BSMUL-XX*	SJ-1 *BSJ1-XX*
Blanc 01 / Biscuit 02		600 $	715 $
Bride de carrelage (avec rebord de 2" seulement) (spécifiez droite ou gauche) p. 15			
Commandée avec bain (non installée) *BTILEN*		79 $	
Installée en usine. Droite *BTILER*, Gauche *BTILEL*, Installation spéciale *BTILEO*		155 $	
Oreiller de Bain *BPILLOW* p. 252		240 $	
Drain et trop-plein p. 14	ZenFlow† intégré *BOVERINZF-XX*	Intégré avec moulure *BOVERIN-XX*	16" x 35" *BOVER16-XX*
Chrome 07	205 $	235 $	260 $
Blanc 01 / Biscuit 02	165 $	205 $	290 $
Nickel brossé 09	205 $	235 $	400 $
Nickel poli 10	205 $	235 $	400 $
Bronze huilé 11	N/A	N/A	400 $
Noir mat 19 / Laiton satiné 18	260 $	290 $	N/A
Blanc mat 32	205 $	235 $	N/A
Si requis par le code de construction			
Ensemble de drain et trop-plein en laiton‡ *BDRCOB*		240 $	
Ensemble de drain en laiton‡ *BDRCB*		60 $	
Ensemble de drain et trop-plein avec câble 16" x 35" *BOVERBR*		240 $	

N'oubliez pas d'indiquer la hauteur du rebord (½", 2" or 4").

Le rebord mince est disponible avec l'installation podium seulement.

† ZenFlow : Trop-plein intégré sans moulure.
** L'AromaCloud® est intégré à la plage du bain (installé en usine).
‡ Lorsque commandé avec un drain et trop-plein intégré.
†† Avec l'AromaFlow, le drain et trop-plein intégré est obligatoire (frais supplémentaires). Veuillez spécifier le fini.

Fiche produit

origami 6636

66" x 36" x 22"

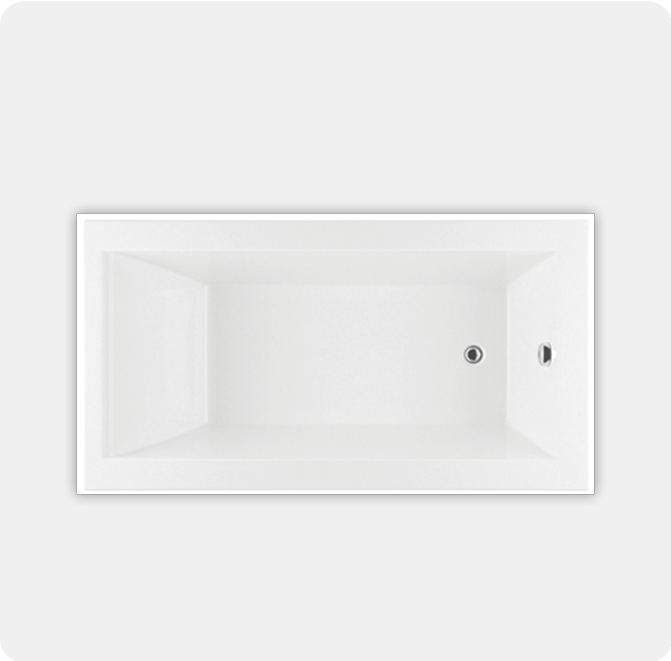

Rebord 4"

Spécifications techniques

Ⓐ L'AromaCloud® devra automatiquement être installé sur la plage opposée à la bride de carrelage.

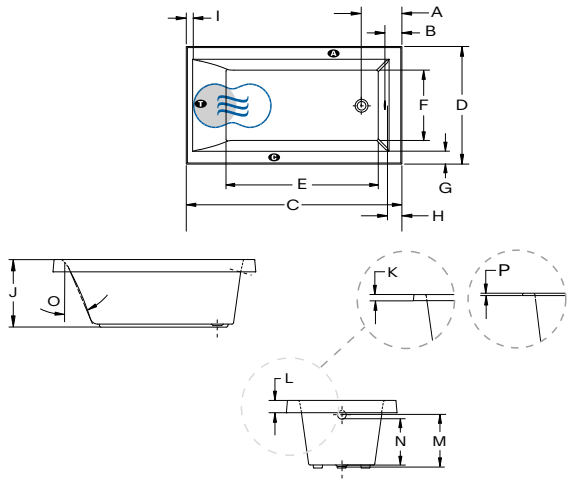

Lettre	Description	Mesure
A	Distance du rebord au centre du drain	12 ⅜"
B	Distance du rebord au trop-plein	4 ⅝"
C	Longueur totale (rebord de ½") Longueur totale (rebord de 2") Longueur totale (rebord de 4")	65 ⅝" 65 ⅞" 66 ¼"
D	Largeur totale (rebord de ½") Largeur totale (rebord de 2") Largeur totale (rebord de 4")	35 ½" 35 ¾" 36 ⅛"
E	Longueur de la cuve	47 ¼"
F	Largeur de la cuve	22 ¼"
G	Largeur de la plage	4 ½"
H	Largeur de la plage du côté du drain	4 ½"
I	Largeur de la plage du dossier	1 ⅝"
J	Hauteur du bas du bain au-dessus de la plage	21 ⅞"
K	Hauteur du bas du contour au-dessus de la plage	2"
L	Hauteur du bas du contour au-dessus de la plage	4"
M	Hauteur du bas du drain au centre du trop-plein	17 ¼"
N	Niveau d'eau maximum (drain et trop-plein 16" x 35") Niveau d'eau maximum (drain et trop-plein intégré) Niveau d'eau maximum avec l'AromaFlow	15 ½" 17" 16 ½"
O	Pente du dossier	24 °
P	Hauteur du bas du contour au-dessus de la plage	½"

Ⓐ Position de l'AromaCloud® Ⓒ Position du contrôle si installé en usine (Mia® ou DOT)
Ⓣ Position de la turbine (TMU) ● Dossier chauffant (TMU)
Position du WarmTouchShell® (Bain)

Alimentation	Devrait correspondre à 70 % ou plus en eau chaude requise de la capacité en eau du bain.
Turbine	Espace minimal de 18" x 22" requis pour l'accès à la turbine. Doit être branché à un circuit d'alimentation dédié de classe A 20 A. 120 V, 60 Hz, protégé par un disjoncteur détecteur de fuites à la terre (DDFT). Pour toute option supplémentaire, un circuit d'alimentation additionnel de 15 A. 120 V, 60 Hz, protégé par un DDFT est requis. Une prise d'air d'au moins 2" x 4" est nécessaire.
Autre	Le Geysair® est situé du côté du dossier chauffant. Ne pas le déplacer. Il doit toujours être accessible et raccordé à l'alimentation en eau chaude (prévoir un accès).
	Bride de carrelage en option (rebord de 2" seulement) (spécifiez avant ou arrière).
	Le volume et niveau de l'eau peuvent varier dans les bains avec AromaFlow ou drain et trop-plein intégré.

Nos produits doivent être installés uniquement par des professionnels certifiés, selon les instructions du Manuel Général BainUltra® de même que conformément aux règles et codes fédéraux, provinciaux et municipaux (www.bainultra.com/fr/detaillants/documentation-technique-et-catalogue-pour-detaillants).

Gabarit de découpe	# 90000047
Poids approx. pour transport	135 lb
Puissance de la turbine	550 W
Puissance du chauffe-air	600 W

Garantie

Contrôles–LED–Geysair*	5 ans
Bain & turbine*	20 ans

* Certaines restrictions s'appliquent
www.bainultra.com/fr/garantie

Les dimensions peuvent changer et sont mesurées aux rebords extérieurs. La coquille intérieure est mesurée au niveau des jets d'air. Tolérance : ±0,25" (±0,64 cm). Assurez-vous que la baignoire soit reçue avant d'effectuer tout travail de construction. BainUltra® n'est pas responsable des travaux préparatoires effectués avant l'arrivée du produit.

Copyright © Avril 2025 | Bains Ultra Inc. Tous droits réservés.